Схема расположения балок на отм. +7,960

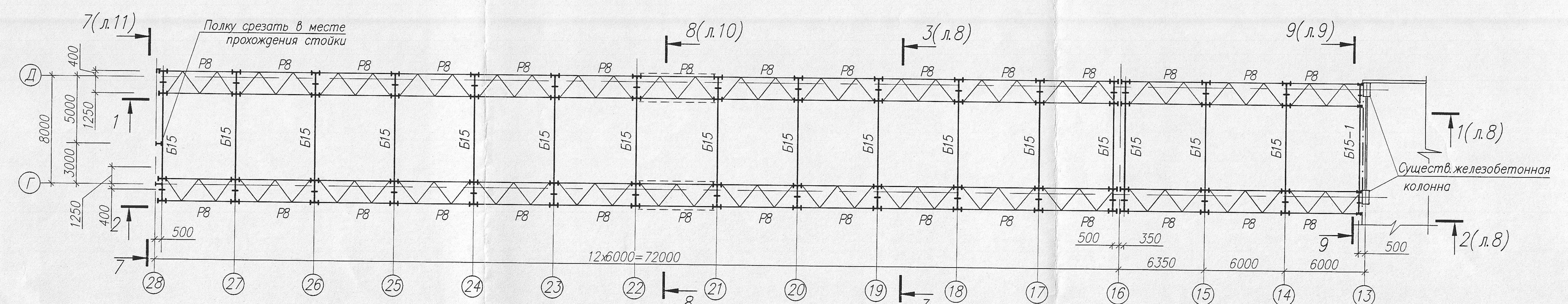

Схема расположения балок на отм. +14,400

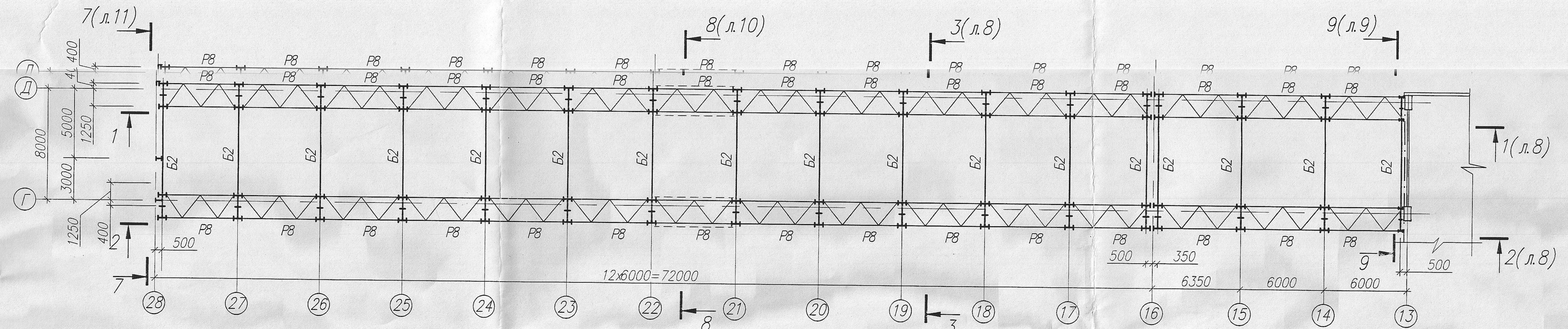

Схема расположения балок на отм. +20,560

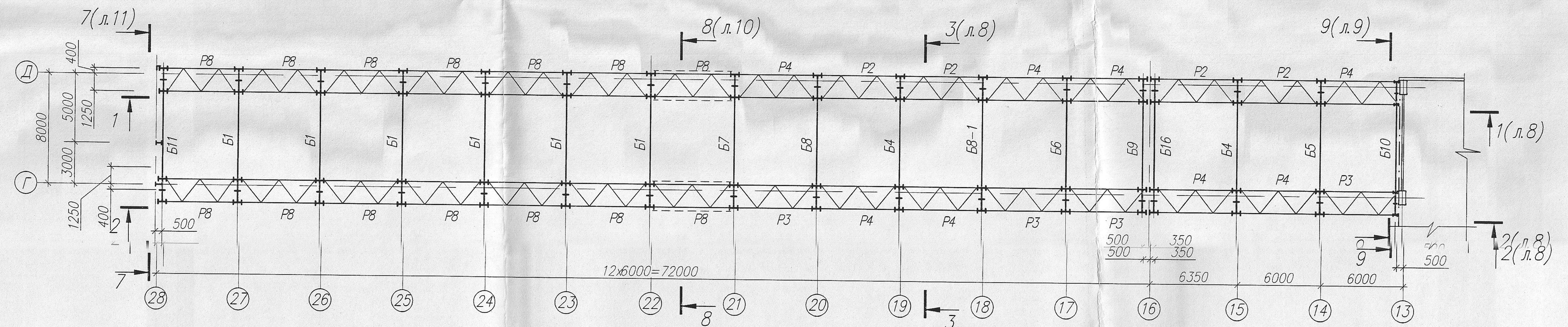

Схема расположения балок на отм. +28,370

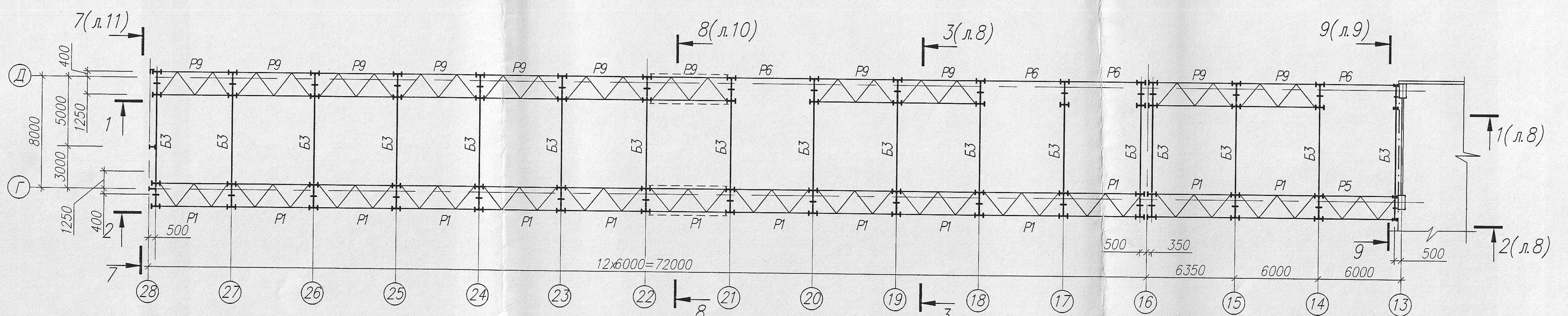

Ведомость элементов (Начало)

Марка	Сечение. Эскиз	Поз.	Состав	Опорные усилия M, тм	N, т	R, т	Группа констр.	Марка металла	Примеч.
Б1			I 100Б2	166.3	5.83	154.8		09Г2С-6	
			Ребра S 14 шаг 1500					ВСт.3пс6-1	
Б2			I 50Ш1	24.6	6.6	14.57		09Г2С-6	
			Ребра S 10 шаг 1500					ВСт.3пс6-1	
Б3			I 70Ш1	92.2	31.5	51.48		09Г2С-6	
			Ребра S 12 шаг 1500					ВСт.3пс6-1	
Б5	320, 260; (14)-(13)	1	-16х950	192.7	11.71	181.2		09Г2С-6	
		2	-25х580					09Г2С-12	
		3	-25х320						
		4	-12х1340					ВСт.3пс6-1	
		5	-12х1370						
		6	S 14 шаг 1500					09Г2С-6	
Б6	140, 130; (17)-(16)	1	-16х950	См. Б5					
		2	-25х270					09Г2С-6	
		3	-25х320						
		4	-12х1310					ВСт.3пс6-1	
		5	S 14 шаг 1500					09Г2С-6	
Б7	150, 140; (21)-(20)	1	-16х950	См. Б5				09Г2С-6	
		2	-25х300					09Г2С-12	
		3	-25х320						
		4	-12х1310					ВСт.3пс6-1	
		5	S 14 шаг 1500					09Г2С-6	
Б8 Б8-1	250, 320; (21)-(20); (17)-(18) зеркально отн. оси 18	1	-16х950	См. Б5				09Г2С-6	
		2	-25х390					09Г2С-12	
		3	-25х320						
		4	-12х1340					ВСт.3пс6-1	
		5	-12х1370						
		6	S 14 шаг 1500					09Г2С-6	
Б9	230, 160, 500; (17)-(16)	1	-16х950	См. Б5				09Г2С-6	
		2	-25х390					09Г2С-12	
		3	-25х320						
		4	-12х1330					ВСт.3пс6-1	
		5	S 14 шаг 1500					09Г2С-6	
Б10	230, 160, 500; (14)-(13)	1	-16х950	См. Б5				09Г2С-6	
		2	-25х260					09Г2С-12	
		3	-25х320						
		4	-12х1300					ВСт.3пс6-1	
		5	S 14 шаг 1500					09Г2С-6	
Б12	См. сеч.14-14 Лист 10		I 60Ш1	60.67	35.3	56.23		09Г2С-12	
			∟220х16					09Г2С-6	
			∟160х10 шаг 1500					ВСт.3пс6-1	
Б14			I 50Ш1	45.51	20.2	28.68		09Г2С-6	
			Ребра S 16 шаг 1500					ВСт.3пс6-1	
Б13	См. сеч.13-13 Лист 10		I 70Ш5	143.5	39.7	72.96		09Г2С-12	
			∟220х16					09Г2С-6	
			∟160х10 шаг 1500					ВСт.3пс6-1	
Б15	См. сеч.11-11 Лист 10		I 100Б2	166.3	5.88	154.8		09Г2С-12	
			∟220х16					09Г2С-6	
			∟160х10 шаг 1500					ВСт.3пс6-1	
Б11	См. сеч.12-12 Лист 10		I 50Ш1	51.82	20.2	28.68		09Г2С-12	
			∟220х16					09Г2С-6	
			∟160х10 шаг 1500					ВСт.3пс6-1	
Б16	160, 320, 350; (16)-(15)	1	-16х950	См. Б5				09Г2С-6	
		2	-25х320					09Г2С-12	
		3	-25х480						
		5	-12х1370					ВСт.3пс6-1	
		4	S 14 шаг 1500					09Г2С-6	

Ведомость элементов (Окончание)

Марка	Сечение. Эскиз	Поз.	Состав	Опорные усилия M, тм	N, т	R, т	Группа констр.	Марка металла	Примеч.
Р1	1400	1	I 100Б2					09Г2С-6	
		2	∟75х6	См. Р8				Вст.3пс6	
Р2	410, 160, 1650; (Г)-(Д)	1	I 40Б1					09Г2С-6	
		2	-16х950	96.5	11.7	63.0			
		6	-25х320					09Г2С-12	
		7	-25х570						
		3	∟75х6					Вст.3пс6	
		4	Ребра S 14 шаг 2000					09Г2С-6	
		5	-12х1400					ВСт.3пс6-1	
Р3	160, 130, 1650; (Г)-(Д)	1	-16х950	См. Р2				09Г2С-6	
		2	-25х290					09Г2С-12	
		3	-25х320						
		4	-12х1310					ВСт.3пс6-1	
		5	Ребра S 14 шаг 2000					09Г2С-6	
		6	I 40Б1					09Г2С-6	
		7	∟75х6					Вст.3пс6	
Р4	130, 160, 1650; (Г)-(Д), (Д)-(Г)	1	-16х950	См. Р2				09Г2С-6	
		2	-25х390					09Г2С-12	
		3	-25х320						
		4	-12х1330					ВСт.3пс6-1	
		5	Ребра S 14 шаг 2000					09Г2С-6	
		6	I 40Б1						
		7	∟75х6					Вст.3пс6	
Р6			I 40Б1		7.3			09Г2С-6	
Р7	1100	1	I 40Б1	См. Р8				09Г2С-6	
		2	∟75х6					Вст.3пс6	
Р8 Р8-1	1650	1	I 40Б1	30.0	7.3	20.0		09Г2С-6	
		2	∟75х6					Вст.3пс6	
Р9	170, 1650	1	I 40Б1	См. Р8				09Г2С-6	
		2	∟75х6					Вст.3пс6	
Р5	150, 1400	1	I 40Б1	См. Р8				09Г2С-6	
		2	∟75х6					Вст.3пс6	
Б4	320, 320; (15)(19)	1	-16х950					09Г2С-6	
		2	-25х320					09Г2С-12	
		3	-25х640						
		4	-12х1370					ВСт.3пс6-1	
		5	Ребра S 14 шаг 1500						
Б15-1	См. сеч.15-15 Лист 10		I 100Б2					09Г2С-12	
			∟220х16					09Г2С-6	
			∟160х10 шаг 1500					ВСт.3пс6-1	
			Ребра S 12 шаг 1500						

Техническая спецификация стали

Вид профиля, ГОСТ	Марка металла, ГОСТ	Профиль	Общая масса, кг	Примечание
ГОСТ 26020-83*	09Г2С-12 ГОСТ 19281-73	I 100Б2	38.6	
		I 70Ш1	16.0	
		I 50Ш1	11.47	
	09Г2С-6 ГОСТ 19282-73	I 40Б1	58.3	
ГОСТ 8509-93		∟220х16	11.71	
	Вст.3 пс 6 ГОСТ 380-71*	∟ 75х6	6.4	
	Вст.3 пс 6-1 ТУ 14-1-3023-80	∟ 160х10	5.04	
ГОСТ 19903-74*	09Г2С-12 ГОСТ 19282-73	S 25	29.1	
	09Г2С-6 ГОСТ 19282-73	S 16	22.5	
		S 14	3.0	
		S 10	4.2	
	Вст.3 пс 6-1 ТУ 14-1-3023-80	S 14	2.5	
		S 12	27.4	

1 Общие примечания смотри на листе 043.2496.4070-КМ л.1.
2 Балку Б15-1 в отличие от балки Б15 выполнить с консолью для опирания плит только с одной стороны.

043.2496.4070-КМ					
ТЭЦ г.Саров. Строительство III очереди ТЭЦ. Котел ст.N9 без пылесистемы.					
Изм.	Кол.уч	Лист	№ док.	Подп.	Дата
Разработал	Хайруллина				01.11
Проверил	Ташевцева				01.11
Нач.отдела	Микова				01.11
ГИП	Китаев				01.11
Н.контроль	Микова				20.11

Здание блока высокого давления (БВД). Каркас в осях 13÷28; А÷Д

Стадия	Лист	Листов
Р	12	

Схемы расположения балок в осях Г-Д на отм.+7,960;

ВНИПИэнергопром Приволжский филиал

Инв. № подл.	Подп. и дата	Взам. Инв. №
4152		